SEZIONE A-A
SCALA 1:50

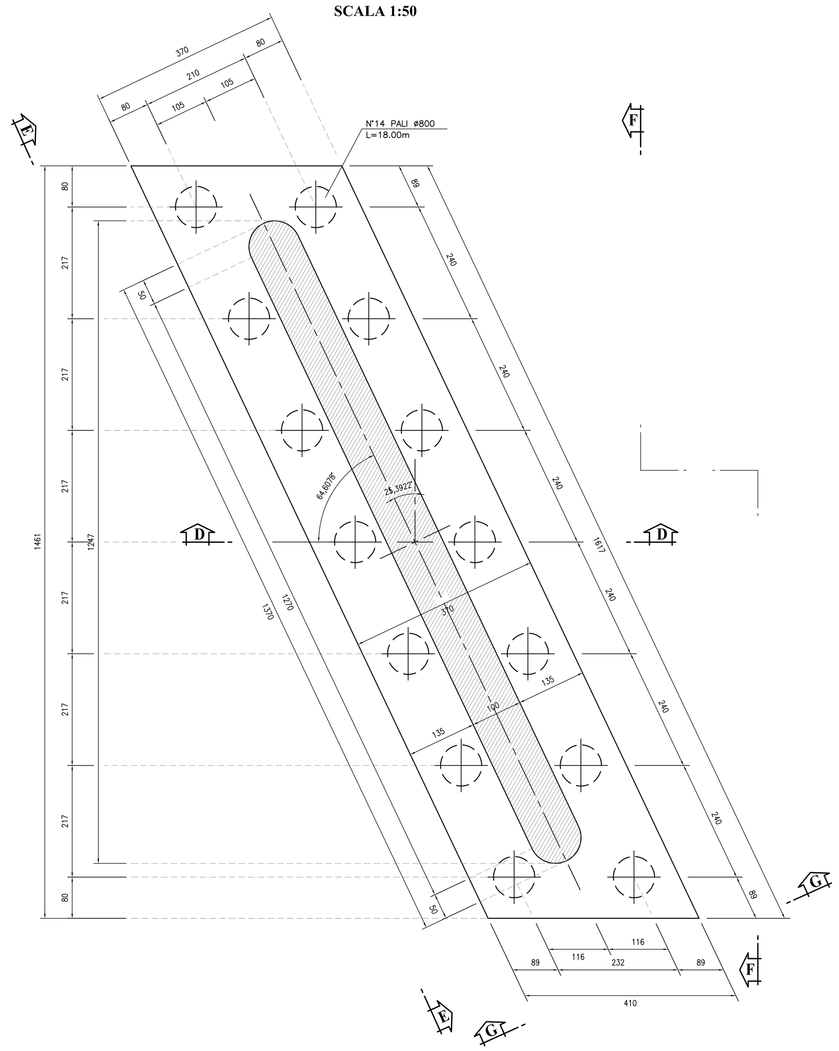

VISTA B-B
SCALA 1:50

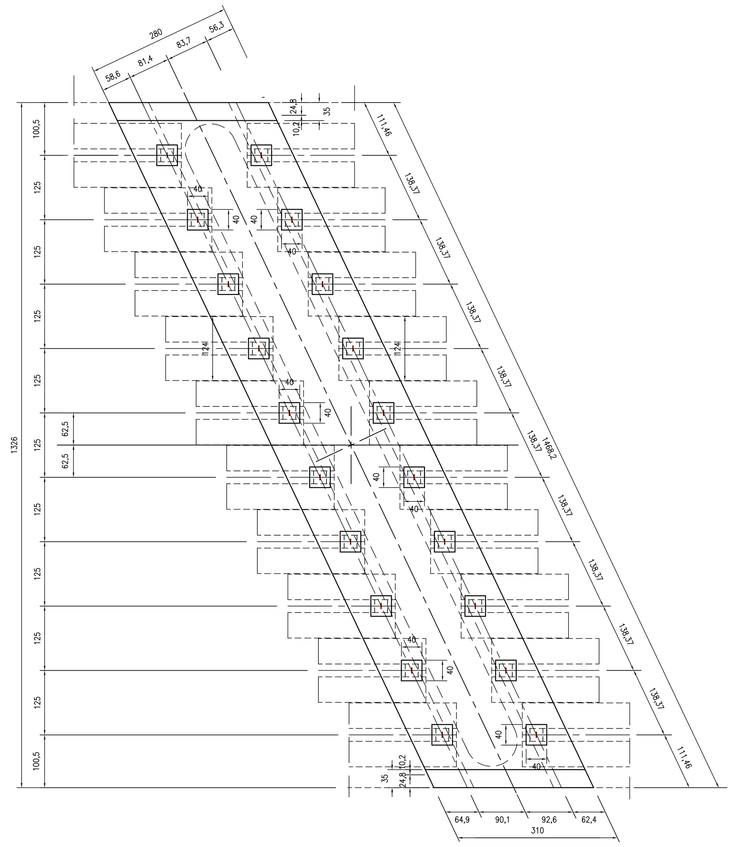

SEZIONE C-C
SCALA 1:50

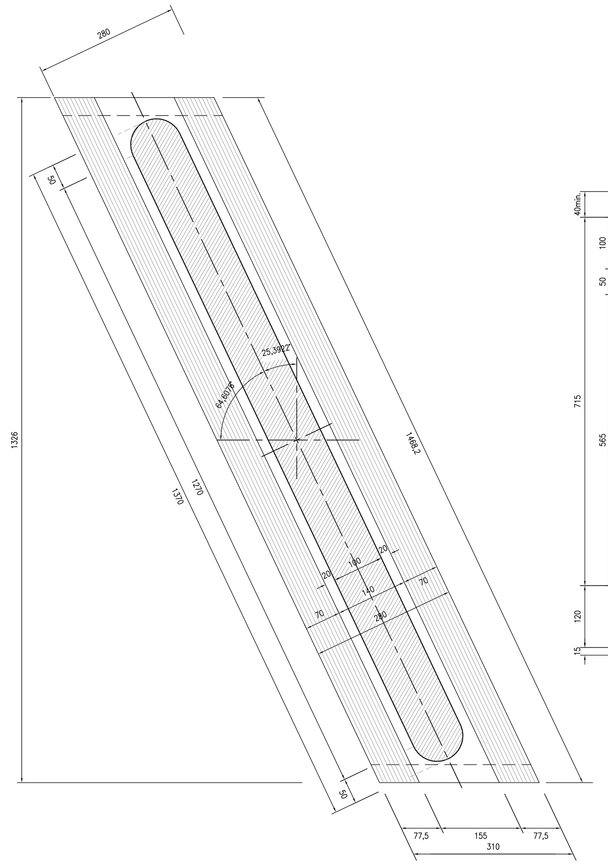

SEZIONE D-D
SCALA 1:50

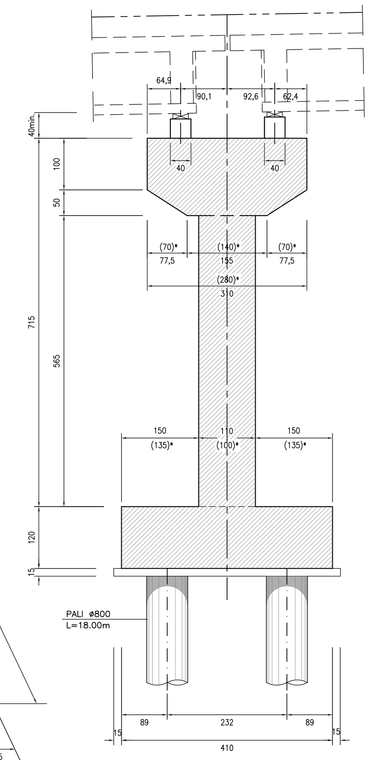

MATERIALI	
TRAVI PREFABBRICATE IN C.A.P.	CLS: C40/50 RESSTENZA CARATTERISTICA AL RILASCIO Rckj > 45 MPa
SOLETTA GETTATA IN OPERA MASSETTO CON RETE	CLS: C28/35 CLS: C16/20
PILE E SPALLE FONDAZIONI ELEVAZIONI	CLS: C25/30 CLS: C28/35
PALI DI FONDAZIONE	CLS: C25/30
MAGRONE	CLS: C12/15
ACCIAIO PER ARMATURA LENTA	B450C CONTROLLATO IN STABILIMENTO SOGLIA DI SNERVAMENTO fyk >= 450 MPa
ACCIAIO PER C.A.P. TRAVI PREFABBRICATE	PER PRECOMPRESSIONE A FILI ADERENTI– TREFOLI 0.6" fptk = 1860 MPa fp(0.1)k = 1670 MPa -Rl(1000 h) <= 2.2 % -Rl(2000 h) <= 2.5 %
COPRIFERRO NETTO – PALI DI FONDAZIONE – STRUTTURE A CONTATTO CON IL TERRENO O NON ISPEZIONABILI – OPERE IN ELEVAZIONE – SOLETTE PER IMPALCATO DEI PONTI	 s = 6 cm s = 4 cm s = 3.5 cm s = 3 cm intradosso s = 3.5 cm estradosso

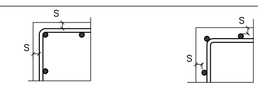

SCHEMA APPOGGI

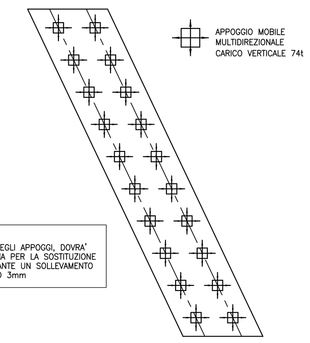

NOTA BENE:
IN FASE DI PROGETTO DI DETTAGLIO DEGLI APPOGGI, DOVRA' PREVEDERSI L'ADOZIONE DI UN SISTEMA PER LA SOSTITUZIONE DEGLI APPARECCHI DI APPOGGIO MEDIANTE UN SOLLEVAMENTO VERTICALE DELL'IMPALCATO DI MASSIMO 3mm

VISTA E-E
SCALA 1:50

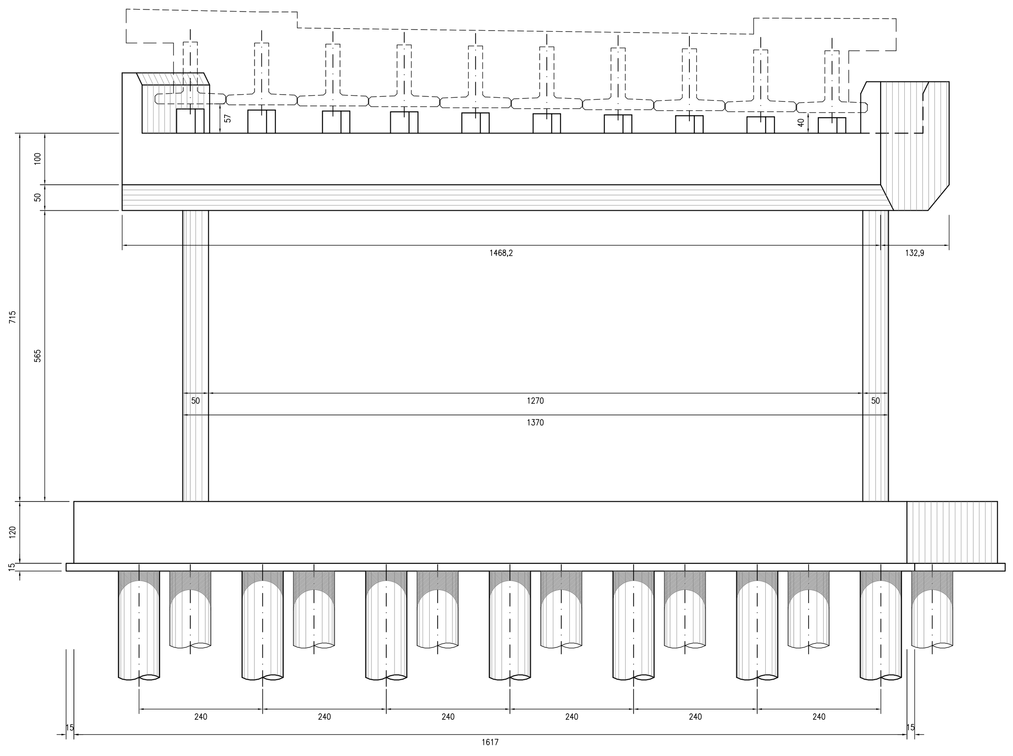

VISTA F-F
SCALA 1:50

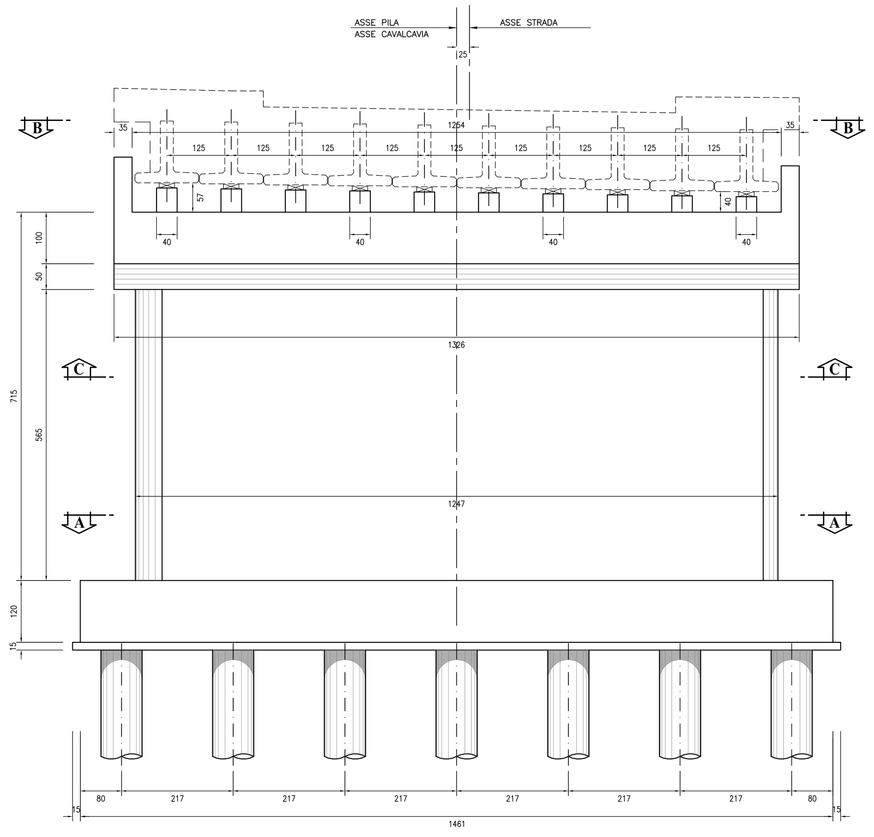

VISTA G-G
SCALA 1:50

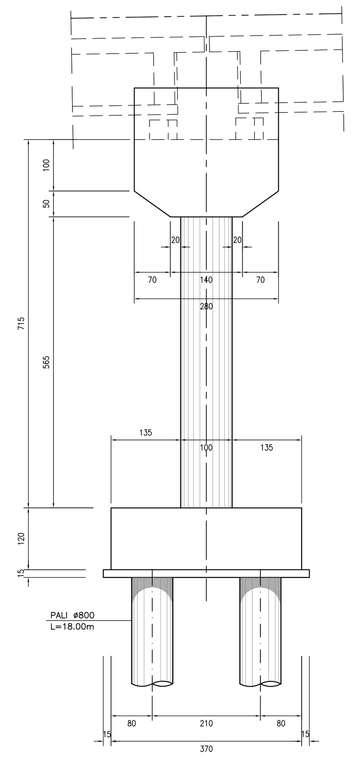

N.B.1 E' OBBLIGO DELL'IMPRESA APPALTATRICE PROVVEDERE ALL'ESECUZIONE DI APPOSITO E PREVENTIVO RILIEVO PLANO - ALTIMETRICO DELLE AREE E DELLE OPERE ESISTENTI INTERESSATE O COLLEGATE ALLE NUOVE OPERE STRUTTURALI DA REALIZZARE, DA SOTTOPORRE ALLA VERIFICA DELLA D.L. PRIMA DELL'ESECUZIONE DEI LAVORI.

N.B.2 NEL CASO DI DISCORDANZA TRA LE QUOTE RIPORTATE NELLE TAVOLE GRAFICHE DI PROGETTO E LE QUOTE RILEVATE IN SITO, E' OBBLIGO ED ONERE A CARICO DELL'IMPRESA APPALTATRICE PROVVEDERE ALL'AGGIORNAMENTO DELLE TAVOLE GRAFICHE PRIMA DELL'ESECUZIONE DELLA OPERA; COPIA DI TALE AGGIORNAMENTO AVRA' PREVENTIVAMENTE VERIFICATA CON LA D.L. E TRASMESSA ALLA STESSA D.L. AD ULTIMAZIONE DEI LAVORI COME ELABORATI "AS BUILT".

N.B.3 NEL CASO DI DISCORDANZA TRA LE QUOTE SCRITTE SULLE TAVOLE GRAFICHE E LE QUOTE MISURATE IN SCALA SULLE STESSE TAVOLE GRAFICHE, SONO DA CONSIDERARE CORRETTE LE QUOTE SCRITTE.

DIREZIONE INFRASTRUTTURE E MOBILITA'
SERVIZIO PONTI, VIE D'ACQUA ED INFRASTRUTTURE

CITTA' DI TORINO

OPERE DI COMPLETAMENTO DEL CAVALCAFERROVIA ROMANIA - FALCHERA

PROGETTO: **ESECUTIVO**

DATA: **FEBBRAIO 2014**

ELABORATO: **PILE P1 E P10 - CARPENTERIA**

DIRETTORE: Ing. Roberto Bertasio

GRUPPO DI LAVORO:

Geom. Diego Alume: progettista opere stradali
Geom. Francesco Borla: collaboratore tecnico
Geom. Andrea Di Ruocco: collaboratore tecnico
Ing. Barbara Salza: progettista opere strutturali

TAVOLA: **S 10** SCALA: **1:50**
REVISIONE: **03**

PROGETTISTA:
Ing. Amerigo Strozziero

RESPONSABILE DEL PROCEDIMENTO:
Ing. Giorgio Marengo