PROSPETTO ESTERNO
SCALA 1:10

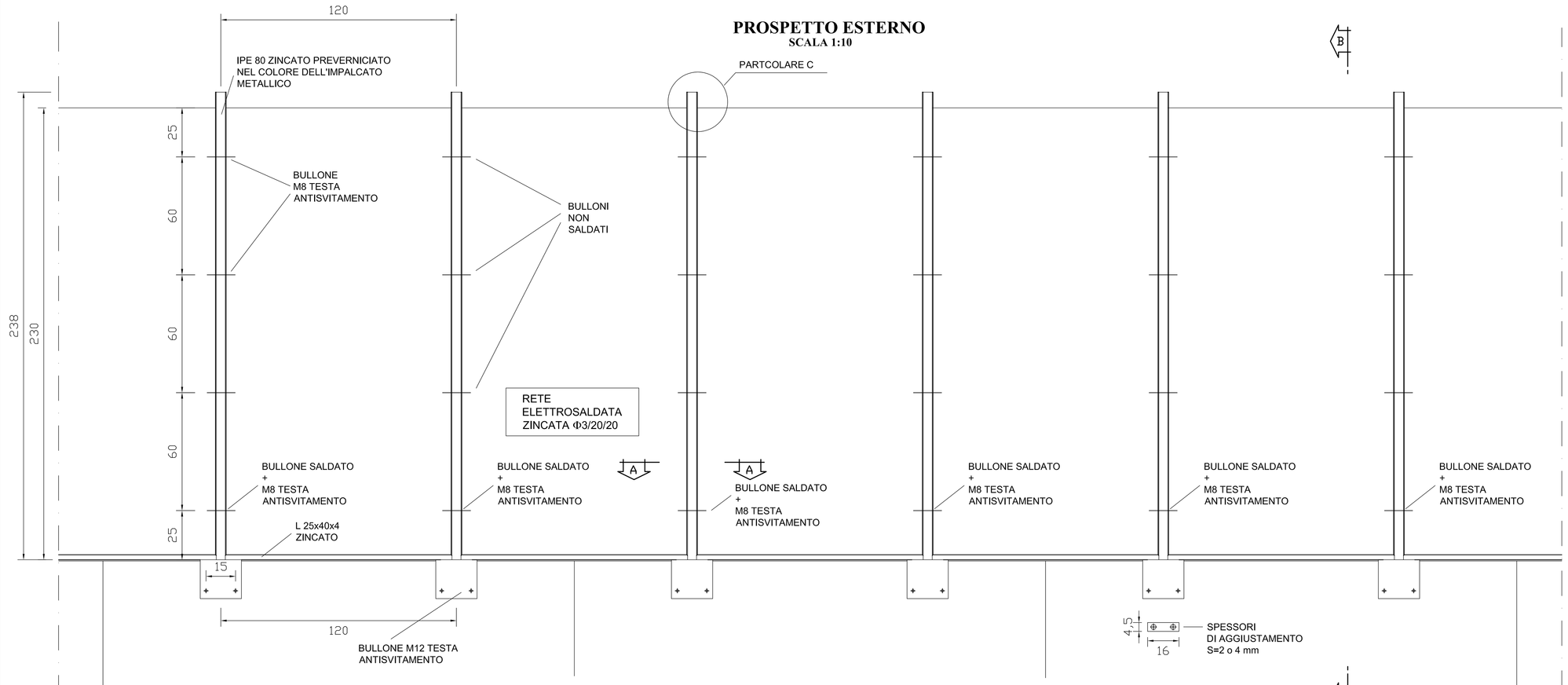

SEZIONE A-A - LATO MARCIAPIEDE
SCALA 1:1

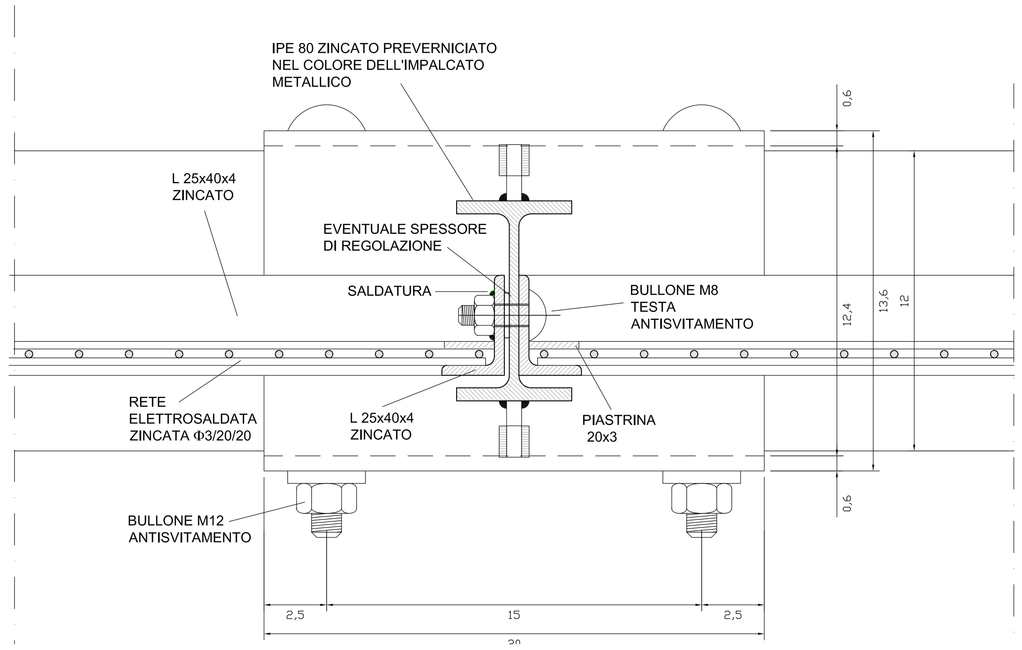

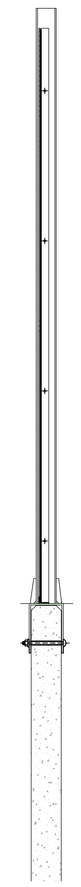

SEZIONE B-B
SCALA 1:1

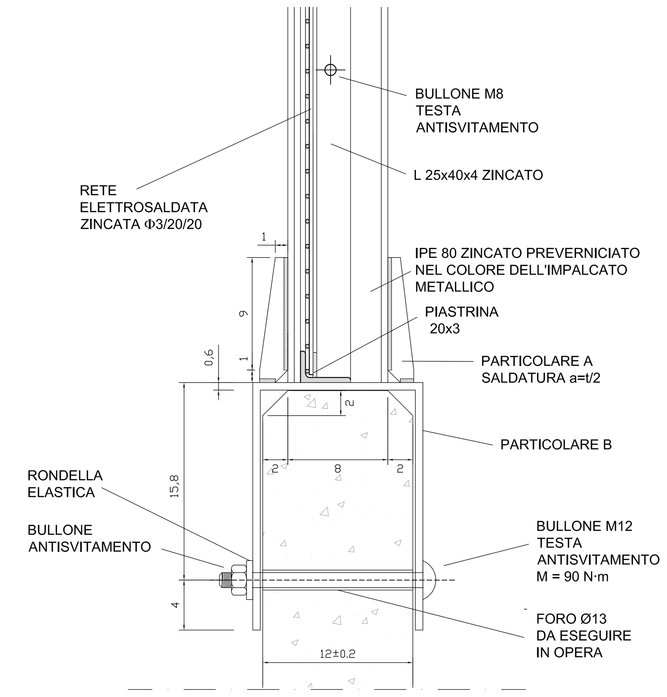

SEZIONE B-B - PARTICOLARI
SCALA 1:2

scala 1:2

PARTICOLARE A
s = 6 mm

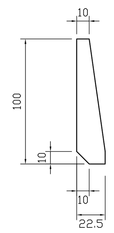

PARTICOLARE B

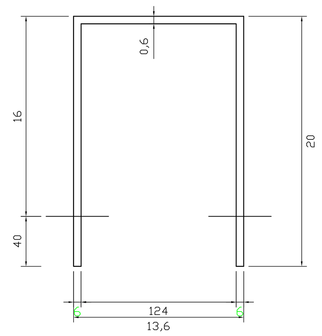

TELAIO
SCALA 1:10

TELAI REALIZZATI CON L 25x40x4 E RETE ELETTROSALDATA Φ3/20/20 mm

scala 1:10

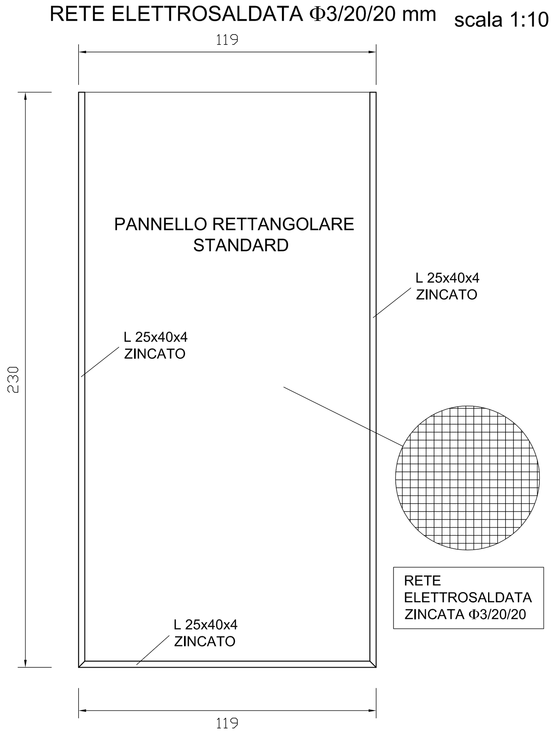

PARTICOLARE C

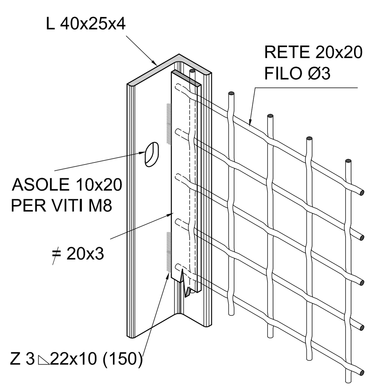

CARATTERISTICHE MATERIALI

- BULLONI cl 6.6
- CARPENTERIA METALLICA acciaio S235 J0 (ex Fe 360 C)

NOTA IMPORTANTE:

Tutte le saldature devono essere realizzate con cordone d'angolo avente altezza minima di gola di 3 mm in presenza di atmosfera controllata ($t_{min}/2$).

NOTE PER IL MONTAGGIO

1) I montanti devono essere poggiati perpendicolarmente all'estradosso delle velette.

2) In corrispondenza dei giunti bullonati delle travi deve essere misurata la distanza alla base (A) ed in sommità (B) per l'eventuale realizzazione di un pannello trapezoidale di raccordo.

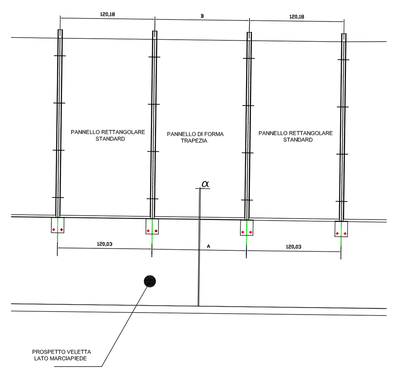

SEZIONE LONGITUDINALE IMPALCATO

3) Preliminarmente al montaggio dovrà essere presentato dal fornitore un progetto schematico indicante la posizione dei montanti rispetto alle velette per ogni sovrappasso.

N.B.1 E' OBBLIGO DELL'IMPRESA APPALTATRICE PROVVEDERE ALL'ESECUZIONE DI APPOSITO E PREVENTIVO RILIEVO PLANO - ALTIMETRICO DELLE AREE E DELLE OPERE ESISTENTI INTERESSATE O COLLEGATE ALLE NUOVE OPERE STRUTTURALI DA REALIZZARE, DA SOTTOPORRE ALLA VERIFICA DELLA D.L. PRIMA DELL'ESECUZIONE DEI LAVORI.

N.B.2 NEL CASO DI DISCORDANZA TRA LE QUOTE RIPORTATE NELLE TAVOLE GRAFICHE DI PROGETTO E LE QUOTE RILEVATE IN SITO, E' OBBLIGO ED ONERE A CARICO DELL'IMPRESA APPALTATRICE PROVVEDERE ALL'AGGIORNAMENTO DELLE TAVOLE GRAFICHE PRIMA DELL'ESECUZIONE DEI LAVORI; COPIA DI TALE AGGIORNAMENTO ANDRA' PREVENTIVAMENTE VERIFICATA CON LA D.L. E TRASMESSA ALLA STESSA D.L. AD ULTIMAZIONE DEI LAVORI COME ELABORATI "AS BUILT".

N.B.3 NEL CASO DI DISCORDANZA TRA LE QUOTE SCRITTE SULLE TAVOLE GRAFICHE E LE QUOTE MISURATE IN SCALA SULLE STESSE TAVOLE GRAFICHE, SONO DA CONSIDERARE CORRETTE LE QUOTE SCRITTE.

E' OBBLIGO DELL'IMPRESA APPALTATRICE PROVVEDERE ALLA FORNITURA E POSA IN OPERA DI RETI PARASASSI DELLA STESSA TIPOLOGIA ARCHITETTONICA, DIMENSIONALE E STRUTTURALE E DI QUELLE POSATE NELLA PARTE DI IMPALCATO GIA' REALIZZATA.

DIREZIONE INFRASTRUTTURE E MOBILITA'
SERVIZIO PONTI, VIE D'ACQUA ED INFRASTRUTTURE

CITTA' DI TORINO

OPERE DI COMPLETAMENTO DEL CAVALCAFERROVIA ROMANIA - FALCHERA

PROGETTO: **ESECUTIVO**	ELABORATO: **RETE PARASASSI**
DATA: **FEBBRAIO 2014**	
DIRETTORE: Ing. Roberto Bertasio	
GRUPPO DI LAVORO: **Geom. Diego Alume:** progettista opere stradali; **Geom. Francesco Borla:** collaboratore tecnico; **Geom. Andrea Di Biasco:** collaboratore tecnico; **Ing. Barbara Salza:** progettista opere strutturali	TAVOLA: **S 19** REVISIONE: **03** SCALA: **1:10 1:2 1:1**
	PROGETTISTA: **Ing. Amerigo Strozziero**
	RESPONSABILE DEL PROCEDIMENTO: **Ing. Giorgio Marengo**